Electrolux PROFESSIONAL

Geschirrspülen
green&clean hood type Dishwasher with Drain Pump & Detergent Dispenser

Technisches Datenblatt
ARTIKEL #
MODELL #

NAME #

SIS #

AIA #



505103 (EHT8G) Haubenspülmaschine EHT mit einwandiger, manueller Haube; atmosphärischer Boiler, Klarspülmitteldosierpumpe, Reinigungsmitteldosierpumpe, Ablaufpumpe, 3 Programme, 80 Körbe/Stunde

Kurzbeschreibung

Artikel Nr.

AISI 304 Edelstahlkonstruktion mit einwandiger Haube, Außen-, Front- und Seitenverkleidung, Waschtank, Tankfilter sowie Wasch- und Spülarmen. Benötigt 2 Liter Frischwasser pro Spülgang. 84°C Nachspültemperatur und -druck garantiert durch AISI 304 mit eingebautem atmosphärischen Boiler und eingebauter Nachspülpumpe. Die Waschleistung wird durch eine leistungsstarke 0,8-kW-Waschpumpe und einen oberen und unteren Edelstahl-Drehsprüharm gewährleistet. Die Maschine ist mit Entleerungspumpe, Waschmittel- und Klarspülerpumpen ausgestattet und mit flexiblen Füllschläuchen ausgestattet. Von Geradeaus- auf Eckbetrieb umrüstbar und auf höhenverstellbaren Füßen lieferbar.

Genehmigung:

Hauptmerkmale

- Eingebauter atmosphärischer Boiler heizt das zulaufende Wasser auf eine Mindesttemperatur von 84 °C für hygienisch einwandfreies Nachspülen. Kein zusätzlicher Boiler erforderlich. Konstante Temperatur von 84 °C während dem gesamten Nachspülzyklus, unabhängig vom Wasserzulaufdruck.
- Einzigartige Temperaturverriegelung garantiert die geforderte Wassertemperatur für den Spül- und den Klarspülvorgang.
- Maschine mit Softstart als zusätzlichen Schutz für empfindliches Spülgut.
- Schräge Spülarme zum Vermeiden, dass nach der Klarspülphase Wasser mit Spülmittel auf saubere Teller tropft als Garantie für ideale Spülergebnisse.
- Zyklen können jederzeit durch Öffnen der Haube unterbrochen werden.
- Automatischer Selbstreinigungszyklus und selbst ablaufende vertikale Spülpumpe und Boiler zum Vermeiden von Bakterienvermehrung.
- Modernste elektronische Regelung mit eingebauter Programmierung, Eigendiagnose für den Service und automatischem Innenklarspülzyklus.
- Eingebaute Spül- und Klarspülmitteldosierer mit automatischem Start- und Dauerladezyklus für perfekte Spülergebnisse bei minimiertem Service und Wartung.
- Boilerleistungseinstellung an der Bedienblende erleichtert dem Techniker das Verringern des gesamten Anschlusswerts ohne Öffnen der Maschine.
- 3-Phasen-Elektroanschluss, bauseits umstellbar auf 1 Phase.
- IP25 Schutz gegen Wasserstrahl, Festkörper und kleines Ungeziefer (grösser als 6 mm).
- Hygiene NSF/ANSI 3 in Konformität mit der DIN Norm 10512
- Maximale Kapazität 80 Körbe oder 1440 Teller in der Stunde (Hohe Produktivität) Per Knopfdruck kann die NSF/ANSI 3 Modalität eingestellt werden, mit einer Kapazität von 63 Körbe oder 1134 Teller
- 45/84/150 Sekunden je Zyklus (Hohe Produktivität) 57/84/150 Sekunden je Zyklus (NSF/ANSI 3 Modalität)

Konstruktion

- Extra starke Edelstahlkonstruktion. Innen- und Außenverkleidung aus Chromnickelstahl 1.4301. Rückwandverkleidung aus verzinktem Stahl; Edelstahl optional erhältlich.
- Tiefgezogener Tank vorn installiert für leichte Reinging.
- Einwandige Haube mit 3 Stützfedern für sanfte Bewegung und Sicherheitsgarantie für den Anwender.
- Edelstahl-Spül-/Nachspülarme und Düsen in Spezialdesign für exzellentes Reinigen.
- Auswechselbare, drehende Edelstahl-Spül- und Nachspülarme über und unter dem Korb, für leichtes Reinigen herausschraubbar.
- Vorinstalliert für bauseiigte Installation von HACCP

und Energieoptimierung.
- Elemente mit Trockengehschutz.
- Maschine mit Ablauf-, Spül- und Klarspülmittelpumpe.

TIT_Sustainability

- Benötigt nur 2 l Wasser je Spülzyklus und sichert so niedrigen Verbrauch an Wasser, Energie, Spül- und Nachspülmittel.
- Die Maschine kann an Kaltwasser angeschlossen werden

Serienmäßiges Zubehör

- 1 St. Gelber Besteckbehälter PNC 864242
- 1 St. Korb (Kunststoff, gelb) für flache Teller / Untertassen Fassungsvermögen: 18 Teller, D=240 mm oder 27 Untertassen, D=150 mm PNC 867002

Optionales Zubehör

- Satz mit 8 Besteckbehältern (Kunststoff, gelb) für je ca. 15 Besteckteile PNC 780068 ❑
- externer Wasserenthärter, manuell für Untertisch- und Frontlade-Spülmaschinen. Betriebsdruck 1- 8 bar. Mit 12-Liter-Zylinder aus 304 AISI Edelstahl versehen, der 9 Liter Austauscherharz enthält. Bei jedem Regenerationszyklus werden 1,5 kg Rege PNC 860412 ❑
- externer Wasserenthärter 20 Ltr., manuell empfohlen für Haubenspülmaschinen maximale Durchflussrate: 1000 Ltr./Std. Verbrauch: ca. 2,5 kg Regeneriersalz pro Zyklus PNC 860430 ❑
- Edelstahl-Zulaufschlauch 2100 mm PNC 864016 ❑
- Wasserfilter für Teil-Demineralisierung Brita Aqua Purity Clean 1200 PNC 864017 ❑
- Wasserhärte-Messkit PNC 864050 ❑
- Gelber Besteckbehälter PNC 864242 ❑
- Filterset für Haubenmaschinen PNC 864329 ❑
- Wasserfilter für Voll-Demineralisierung Brita Aqua Purity Clean extra 1200 PNC 864367 ❑
- Bedienungspaneel für einwandige Haubenmaschine für Frontbedienung PNC 864374 ❑
- Umkehrosmoseanlage für Untertisch- und Haubenspülmaschinen mit atmosphärischem Boiler PNC 864388 ❑
- Druckminderer für Eintank-Geschirrspülmaschinen PNC 864461 ❑
- Satz mit Korb und Halterung zum Spülen von Friteusenkorb PNC 864463 ❑
- KIT 100mm hohe Stellfüsse PNC 864464 ❑
- Set ZERO LIME Entkalkungsautomatik mit Pumpe und Luftfalle PNC 864526 ❑
- Verbindung der Haubenheber PNC 865264 ❑
- EXTRA STARKES GESTELL FÜR HT PNC 865493 ❑
- Satz mit 4 Besteckbehältern (Kunststoff, gelb) für je ca. 15 Besteckteile PNC 865574 ❑
- Korb (Kunststoff, rot) für Tabletts Fassungsvermögen: 7 Tabletts, 530x370 mm PNC 866743 ❑
- Korb (Kunststoff, grün) für Suppenteller / Tassen Fassungsvermögen: 12 Teller, D=240 mm PNC 867000 ❑
- Korb (Kunststoff, gelb) für flache Teller / Untertassen Fassungsvermögen: 18 Teller, D=240 mm oder 27 Untertassen, D=150 mm PNC 867002 ❑
- Korb (Kunststoff, blau) für Tassen / Mokkatassen Fassungsvermögen: 24 / 48 Tassen PNC 867007 ❑
- Korb (Kunststoff, braun) für loses Besteck mit feinmaschigem Boden Fassungsvermögen: ca. 100 Besteckteile PNC 867009 ❑
- Kleinteile-Gittereinsatz für Spülkörbe PNC 867016 ❑
- Korb (Kunststoff, blau) für Gläser mit Facheinteilungen Fassungsvermögen: 25 Gläser, H=120 mm, D=80 mm PNC 867021 ❑
- Korb (Kunststoff, blau) für Gläser mit Facheinteilungen Fassungsvermögen: 16 Gläser, H=70 mm, D=100 mm PNC 867023 ❑
- Korb semi-professional 500 x 500 x 190 mm PNC 867024 ❑
- Korb (Kunststoff, blau) für Gläser mit Facheinteilungen Fassungsvermögen: 16 Gläser, H=220 mm, D=100 mm PNC 867040 ❑

Electrolux PROFESSIONAL

Geschirrspülen
green&clean hood type Dishwasher
with Drain Pump & Detergent Dispenser

Electrolux PROFESSIONAL

Geschirrspülen
green&clean hood type Dishwasher with Drain Pump & Detergent Dispenser

Front

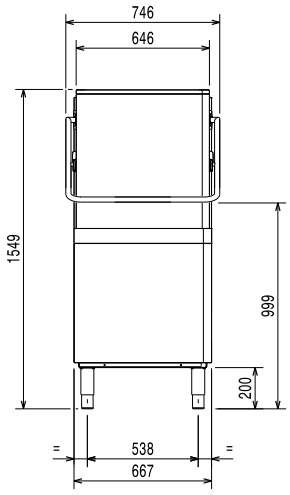

Seite

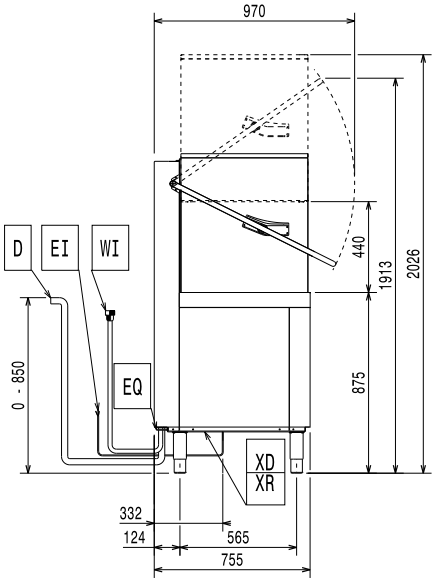

CWI1 = Kaltwasserzulauf
D = Ablauf
EI = Elektroanschluss
EO = Elektroanschlussdose
HWI = Warmwasserzulauf
WI = Wasserzulauf
XD = Spülmittelanschluss
XI = Zulauf für chemische Mittel
XR = Klarspülmittelanschluss

oben

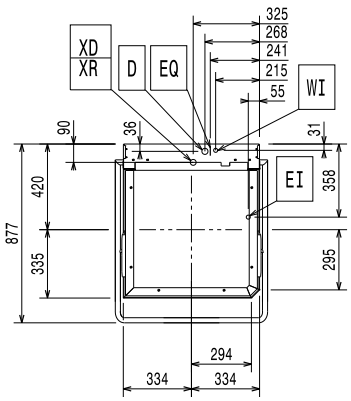

Elektrisch

Netzspannung:	400 V/3N ph/50 Hz
Umstellbar auf:	230V 3~; 230V 1N~ 50Hz
Installierte Standardleistung*	9.9 kW
Tankheizungs-Heizelemente:	3 kW
Spülpumpengröße:	0.8 kW
Reduzierbare installierte Leistung:*	6.9 kW
Leistung Boilerheizelemente*	9 kW
Boiler reduzierbar auf:*	6 kW

Wasser

Zulaufwassertemperatur:	10-65 °C
Wasserablaufdimension:	20.5mm
Zulaufwasserdruck:	0.5-7 bar
Wasserverbrauch je Zyklus (lt):	0 / 2
Boilerinhalt (lt):	12
Tankinhalt (lt):	24

Schlüsselinformation

* According to market standard, the productivity is declared at an inlet water supply temperature of 50°C . If the water is supplied at 65°C, the power can be reduced by 3 kW without any loss in productivity.

Anzahl Zyklen:	3
Zyklusdauer - Hohe Produktivität*	45/84/150 Sek.
Zyklusdauer - ETL-Hygieniserung*	57/84/150 Sek.
Körbe je Stunde - Hohe Produktivität*	80
Körbe je Stunde - ETL-Hygienisierung*	63
Teller je Stunde - Hohe Produktivität*	1440
Teller je Stunde - ETL-Hygienisierung*	1134
Spültemperatur - Hohe Produktivität	55-65 °C
Spültemperatur - ETL-Hygienisierung	75 °C
Nachspültemperatur (MIN):	84 °C
Außenabmessungen, Länge:	746 mm
Außenabmessungen, Tiefe:	755 mm
Außenabmessungen, Höhe:	1549 mm
Nettogewicht:	106 kg
Versandgewicht:	119 kg
Versandvolumen:	1.23 m³
Verpackungsmaße II (LxBxH):	920x780x1720 mm

** When connected to cold water, the cycle time will be prolonged accordingly. The machine will have productivity per hour of 48 racks at 10°C supply temperature or 55 racks at 20°C supply temperature

Abzugsbedingungen:

Latente Wärmeabgabe:	
505103 (EHT8G)	500 W
Sensible Wärmeabgabe:	
505103 (EHT8G)	2000 W

Nachhaltigkeit

Geräuschpegel:	<68 dBA

Recommended table connection

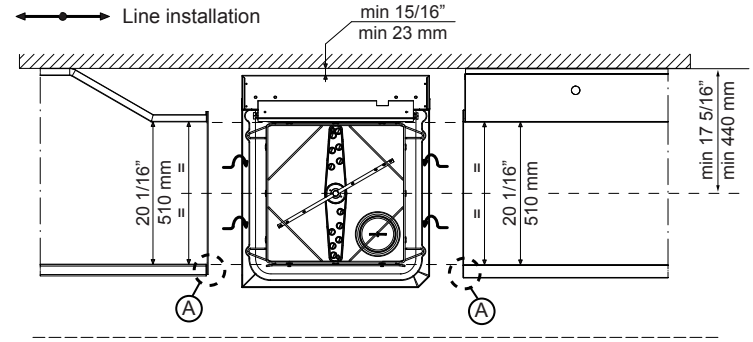

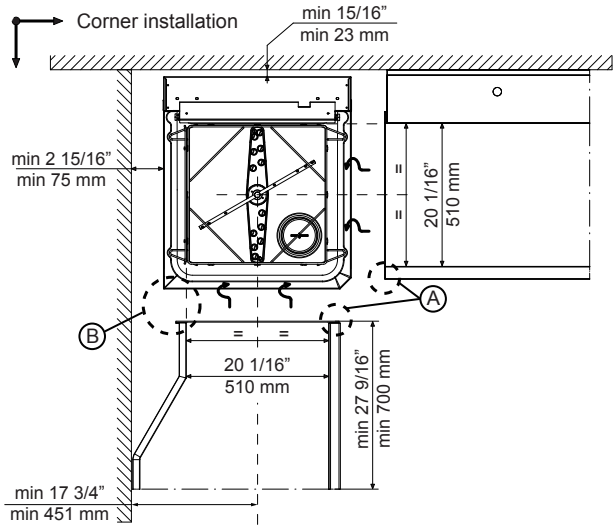

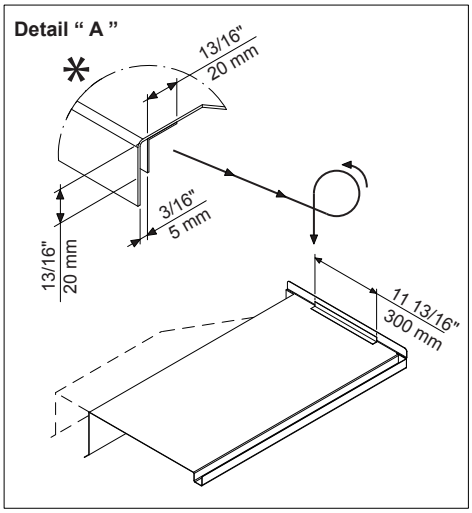

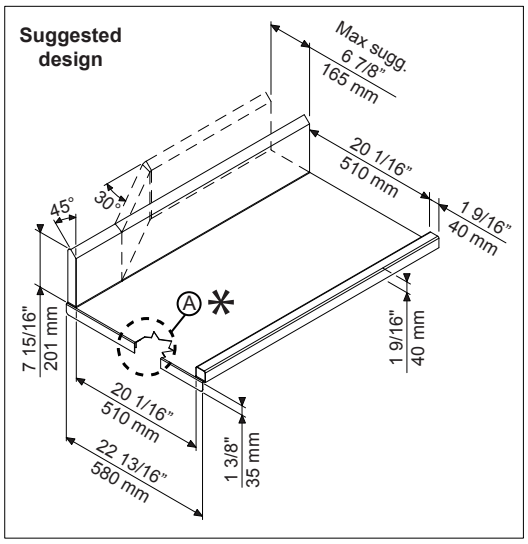

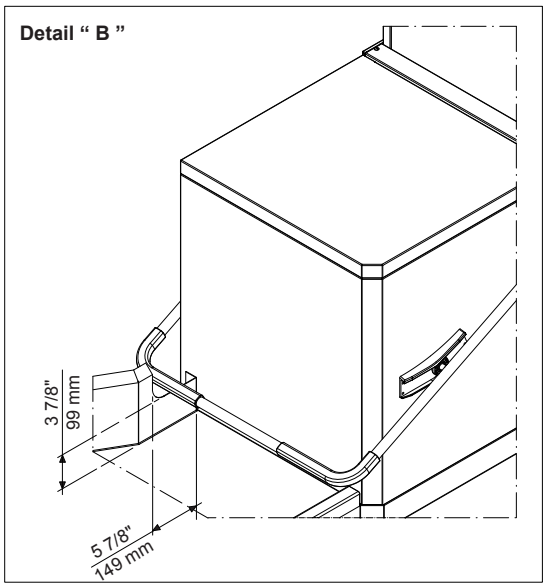

All tables must be connected to the dishwashing units according to local regulations and industry standards which may differ from the recommendations herein suggested. Electrolux Professional is not liable for any failure in complying with local design standards.

Doc Nr : 59566BF00