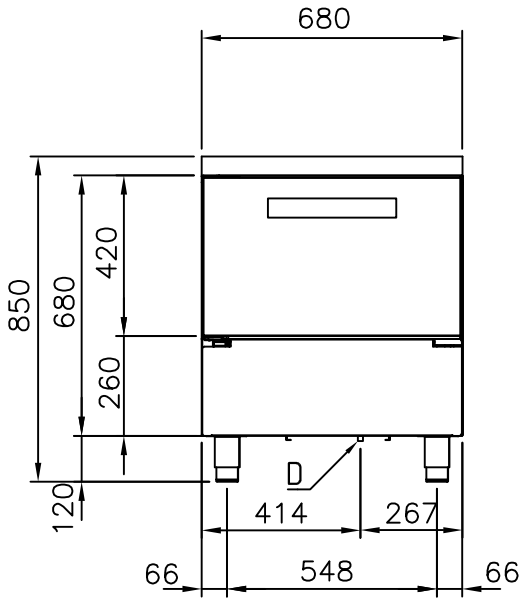

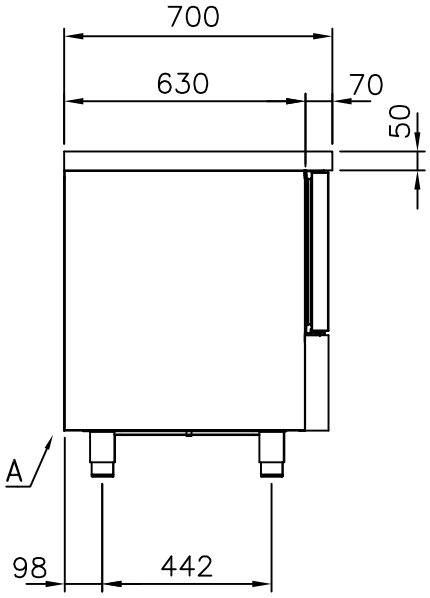

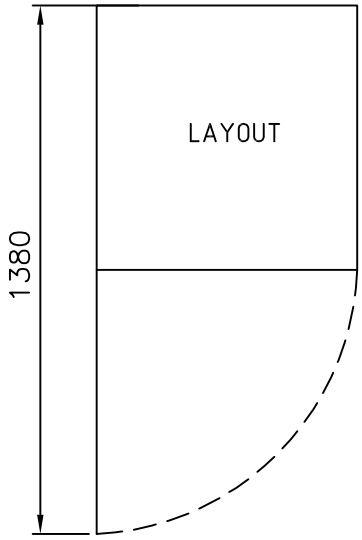

Ⓐ Elektroanschluß 230V mit Schukostecker

Ⓓ Tauwasserablauf DN20 mit Schale
(Tauwasserschale muss bei baus.
Ablauf entfernt werden)

Technische Daten:

Abmessungen:	680x700x850mm (LxTxH)
Kapazität:	
- Schnellkühlung:	10kg (+65°C/+3°C) in 90 Min.
- Schockfroster:	9kg (+65°C/-18°C) in 240 Min.
Anschlußwert:	230V / 50Hz / 6 A / 0,5kw
Kältemittel:	R290
Kälteleistung:	490W / -30°C / +45°C UT

A= ELECTRICAL CONNECTION
D= WATER DISCARGE ø18 (F)

Diese Zeichnung ist urheberrechtlich geschützt, daher Weitergabe und Vervielfältigung ohne unsere Genehmigung unzulässig !

Art.-Nr.	Abmessung	Allgemeintol.	Werkstoff
SKFMEL0411D-MS			

Maßstab	Zeich.-Nr.	Revision
1:20	05-001- 804780	

Bezeichnung-A/B

Magnos Schnellkühler/Schockfroster
4xGN1/1 Längseinschub Eigenkühlung

Format				
A4	StatusFREIGEGEBEN	Erstellt	08.07.2025	Str
	Dateiname804780	Freigabe	29.07.2025	Str

Zust.	Änderung	Datum	Name

cool compact Kühlgeräte GmbH
POSTFACH 1123
D-72415 GROSSELFINGEN
TELEFON 07476/9456-60
E-Mail info@coolcompact.de